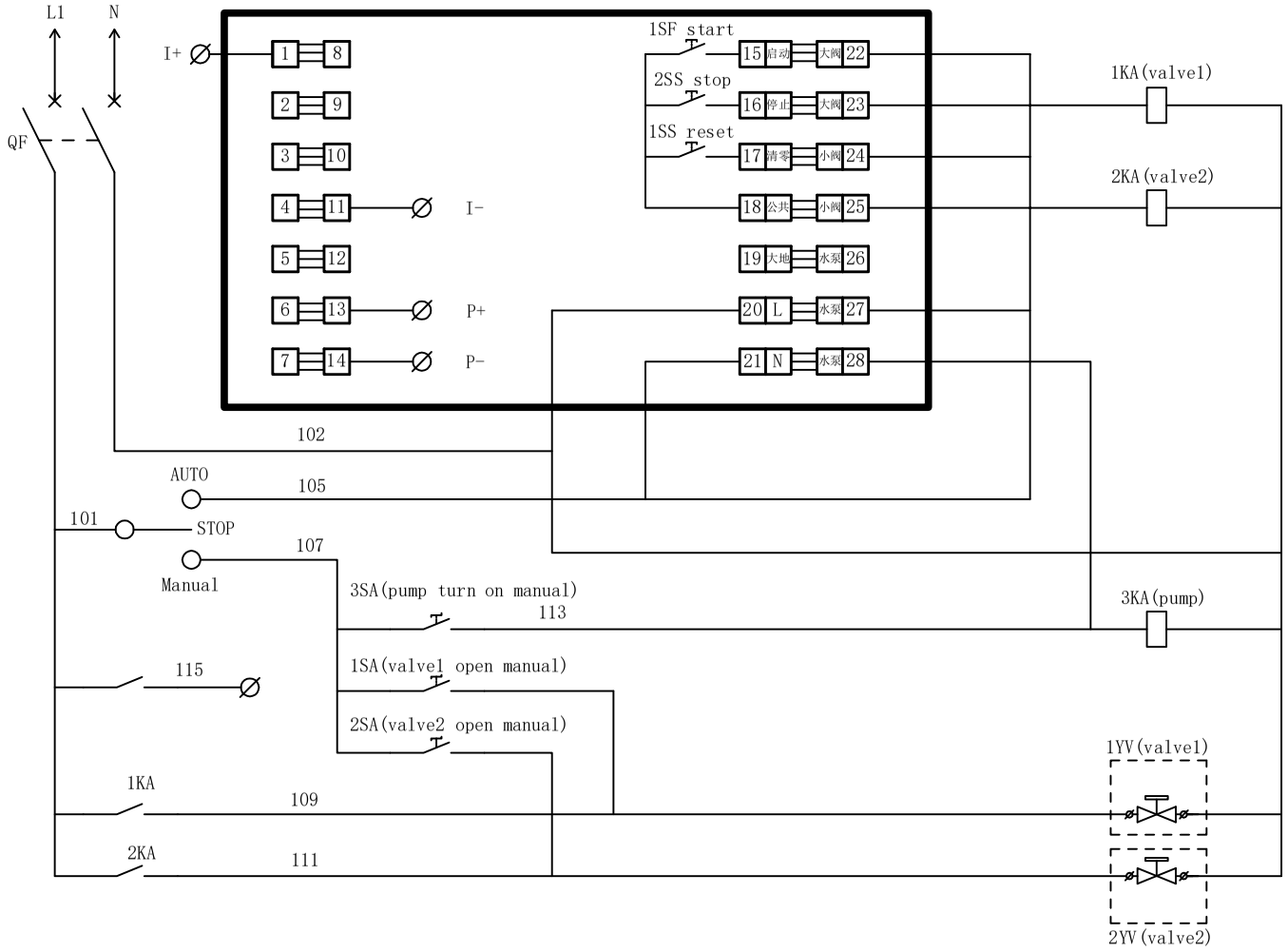


| ITEM | N | L1 | 109 | 102 | 111 | 102 | 115 | 102 | 12 | 13 | 14 |
|---|---|---|---|---|---|---|---|---|---|---|---|
| Number | 1 | 2 | 3 | 4 | 5 | 6 | 7 | 8 | 9 | 10 | 11 |
| Fuction | 220VAC | | 阀门1 | | 阀门2 | | 水泵 | | R | Y | B |

| | |
|---|---|
| Design | Tina |
| Aduit | Helen |
| Date | 10/10/2022 |

REDPLUM PTY LTD

220V AC Wiring

SN: WQ52662A88-69